形状比較表

変更前

③ユニット形状

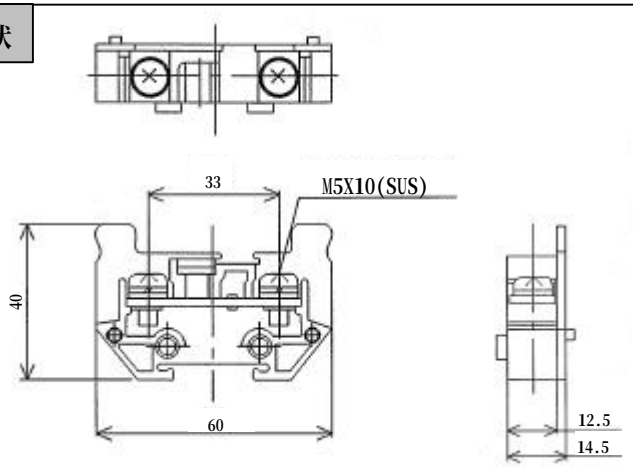

④側板形状

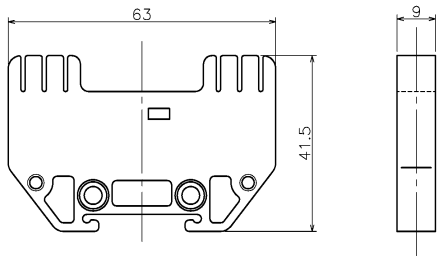

⑤ショートボルト

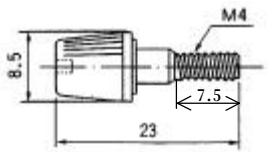

変更後

③ユニット形状

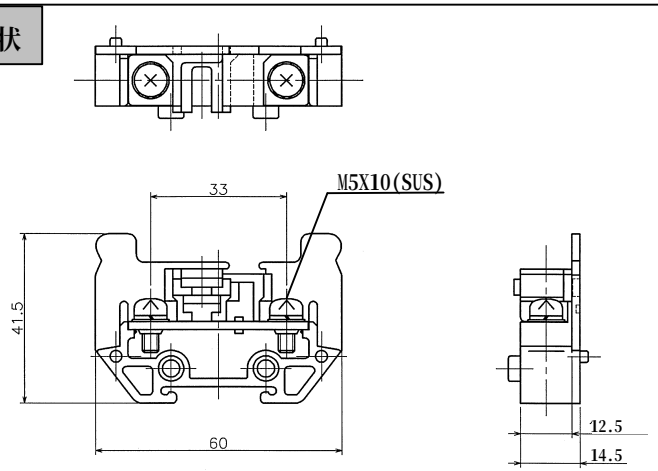

④側板形状

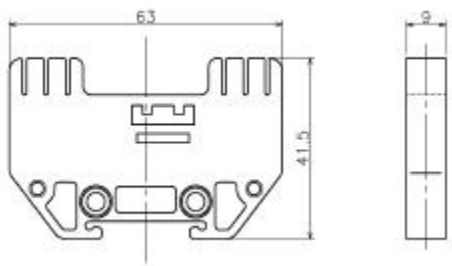

⑤ショートボルト

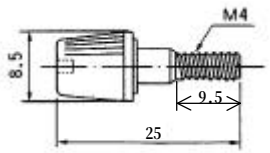

≪主な変更内容≫

●ユニット寸法（高さ）の変更　（40.0㎜ ⇒ 41.5㎜）　･･･1.5㎜ 高くなります。

●側板形状の変更　･･･上記図面をご参照下さい。

●ショートボルトの寸法（長さ）変更（23.0㎜ ⇒ 25.0㎜）　･･･2.0㎜ 長くなります。

※ユニット形状変更に伴い、側板形状並びにショートボルトが形状変更となります。