負荷側シリーズ（主回路負荷断路部）

MEJA形

MEJAシリーズは、断路部の位置が挿入方向・結線方向に留意して設計されたシリーズです。
コントロールセンタのユニット側面取り付けタイプで、ユニット内の効率性を高め、コンパクト化に貢献します。

特長

■効率的な設計

コントロールセンタのコンパクト化ニーズに応えたユニット側面取り付けタイプです。
作業効率を考慮して結線の位置が取り付けられているので、配線の取り回しが容易にできます。

仕様（定格・性能）

形式	MEJA-125P（プラグ）	MEJA-125C（クリップ）	MEJA-125P4（プラグ）	MEJA-125C4（クリップ）	MEJA-225P（プラグ）	MEJA-225C（クリップ）	MEJA-225P4（プラグ）	MEJA-225C4（クリップ）
定格絶縁電圧	600V				600V			
定格通電電流	125A				225A			
製品重量	100g	160g	130g	210g	215g	300g	280g	415g

標準仕様品

MEJA-125P（プラグ）
MEJA-125C（クリップ）

MEJA-125C

MEJA-125P

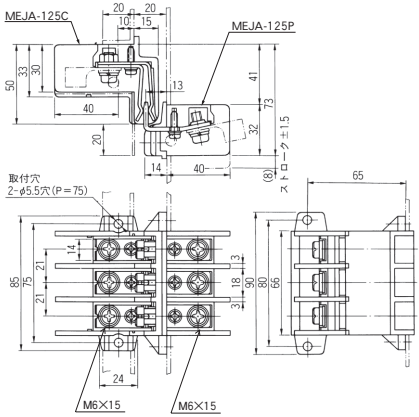

MEJA形

標準仕様品

MEJA-125P4（プラグ・4極用）
MEJA-125C4（クリップ・4極用）

MEJA-125C4

MEJA-125P4

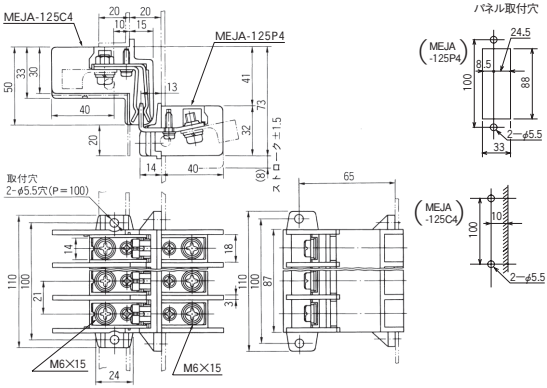

MEJA-225P（プラグ）
MEJA-225C（クリップ）

MEJA-225C

MEJA-225P

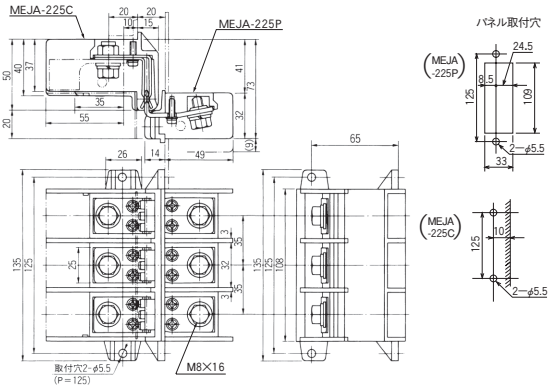

MEJA-225P4（プラグ・4極用）
MEJA-225C4（クリップ・4極用）

MEJA-225C4
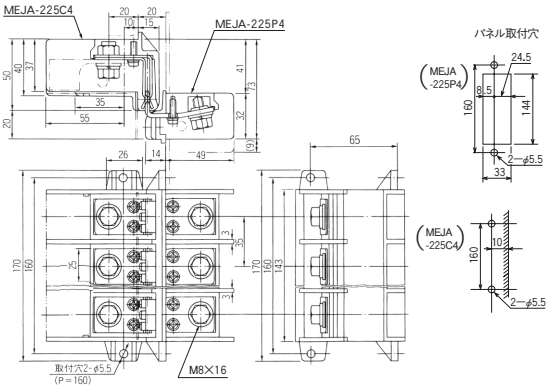
MEJA-225P4